LogiLink®

Elektrisch verstellbare Schreibtischgestell
90° L-Form

Art.-Nr.: **EO0016**

Perfektes L-Form-Sitz-/Steh-Schreibtischgestell für Büro, Schule und zu Hause. Einfaches justieren und speichern Ihrer gewünschten Höhe mit dem digitalen Bedienfeld.

RoHS compliant

*Die technischen Daten und Bilder können ohne vorherige Ankündigung geändert werden.
*Alle erwähnten Markennamen sind eingetragene Marken der jeweiligen Eigentümer.

EO0016 v.2

4 052792 055405

Made in China

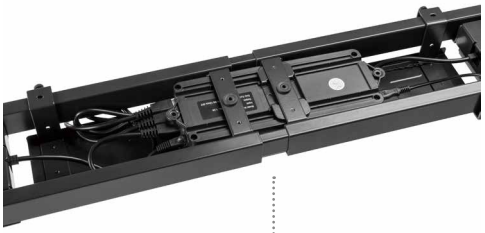

Digitale LED-Speichersteuerung für anpassbare Einstellungen.
Drei programmierbare Speicherplätze speichern Ihre gewünschte Höhe.
Sitz-/Stehzeit-Erinnerung für regelmäßige Bewegung.

Drei Motoren sorgen für eine höhere Hubkraft und eine bessere Stabilität.
Das Kollisionsvermeidungssystem schützt vor Unfällen und Verletzungen.

Höhenbereich der Arbeitsfläche: 620–1280 mm
Breitenbereich: 1000–1700 mm
1175–1805 mm

RoHS compliant CE

*Die technischen Daten und Bilder können ohne vorherige Ankündigung geändert werden.
*Alle erwähnten Markennamen sind eingetragene Marken der jeweiligen Eigentümer.

EO0016 v.2

4 052792 055405

Made in China

LogiLink®

Elektrisch verstellbare Schreibtischgestell
90° L-Form

Art.-Nr.: **EO0016**

Spezifikationen:

Ausrichtung der Rahmen	90° L-Form
Anzahl der Motoren	3 Stück
Empfohlene Tischplattengröße	(1200–2000) x (1200–2000) mm
Stärke der Tischplatte	≥25 mm
Material	Plastik, Stahl
Stromeingang	100–240 V
Länge des Stromkabels	3 m
Max. Geschwindigkeit	38 mm/s
Betriebstemperatur	-5 bis 40 °C
IP-Klasse	IP20
Farbe	Schwarz
Tragkraft	150 kg
Schreibtisch-Höhe	620–1280 mm
Schreibtisch-Breite	1000–1700 mm, 1175–1805 mm
Produktgröße	(1000–1700) x (1175–1805) x (620–1280) mm

Technische Zeichnung

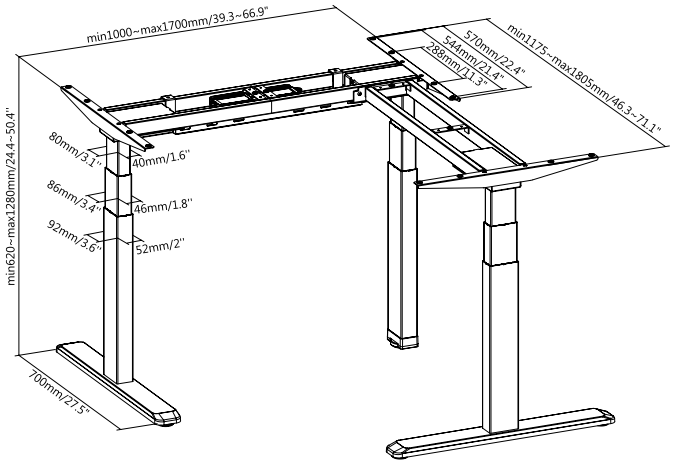

RoHS compliant CE

*Die technischen Daten und Bilder können ohne vorherige Ankündigung geändert werden.
*Alle erwähnten Markennamen sind eingetragene Marken der jeweiligen Eigentümer.

EO0016 v.2

4 052792 055405

Made in China

LogiLink®

Elektrisch verstellbare Schreibtischgestell
90° L-Form

Art.-Nr.: EO0016

Verpackungsinhalt:
» 1x Elektrisch höhenverstellbares Schreibtischgestell, 90° L-Form
» 1x Benutzerhandbuch

Verpackungsinformationen:

Maße Einzelverpackung	1 von 2: 1090x310x120 mm 2 von 2: 880x390x210 mm
Gewicht Einzelverpackung	1 von 2: 21,68 kg 2 von 2: 29,46 kg
Maße VPE	1 von 2: 1090x310x120 mm 2 von 2: 880x390x210 mm
Menge VPE	0,5 Stück
Gewicht VPE	1 von 2: 21,68 kg 2 von 2: 29,46 kg

RoHS compliant CE

*Die technischen Daten und Bilder können ohne vorherige Ankündigung geändert werden.
*Alle erwähnten Markennamen sind eingetragene Marken der jeweiligen Eigentümer.

EO0016 v.2

4 052792 055405

Made in China